UNIVERSIDADE DO ESTADO DE MINAS GERAIS

Docente: Rildo Afonso de Almeida

Eletrônica de Potência

Aula 07 – 20/10/2023

TRIAC - Aplicações

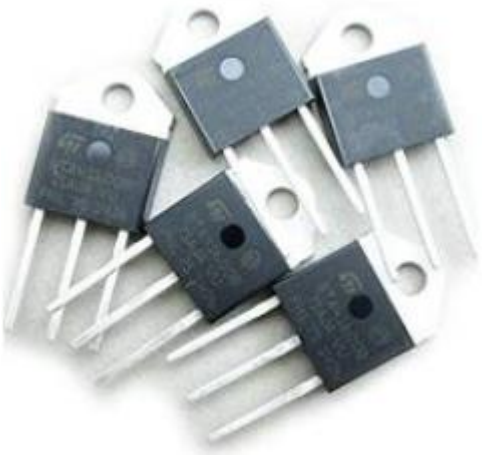

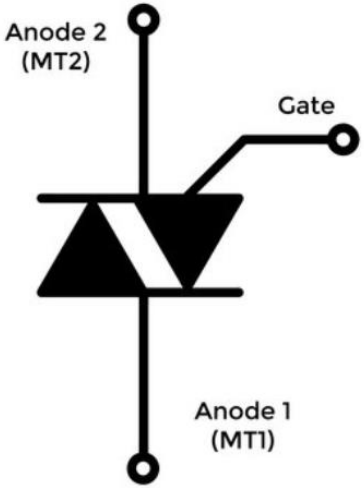

TRIAC - Aplicações

Dimmer

A figura abaixo mostra um esquema de uma Dimmer para uso na variação de tensão na carga. Fazer a montagem em Protoboard e verificar o funcionamento.

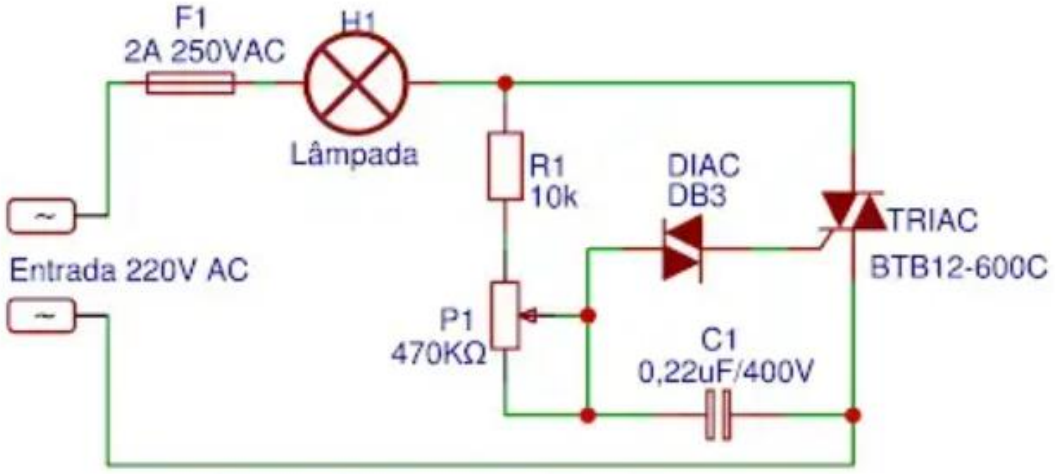

TRIAC - Aplicações

Relé de Estado Sólido

A figura abaixo mostra um esquema de uma Relé de estado sólido para usos diversos. Fazer a montagem em Protoboard e verificar o funcionamento.

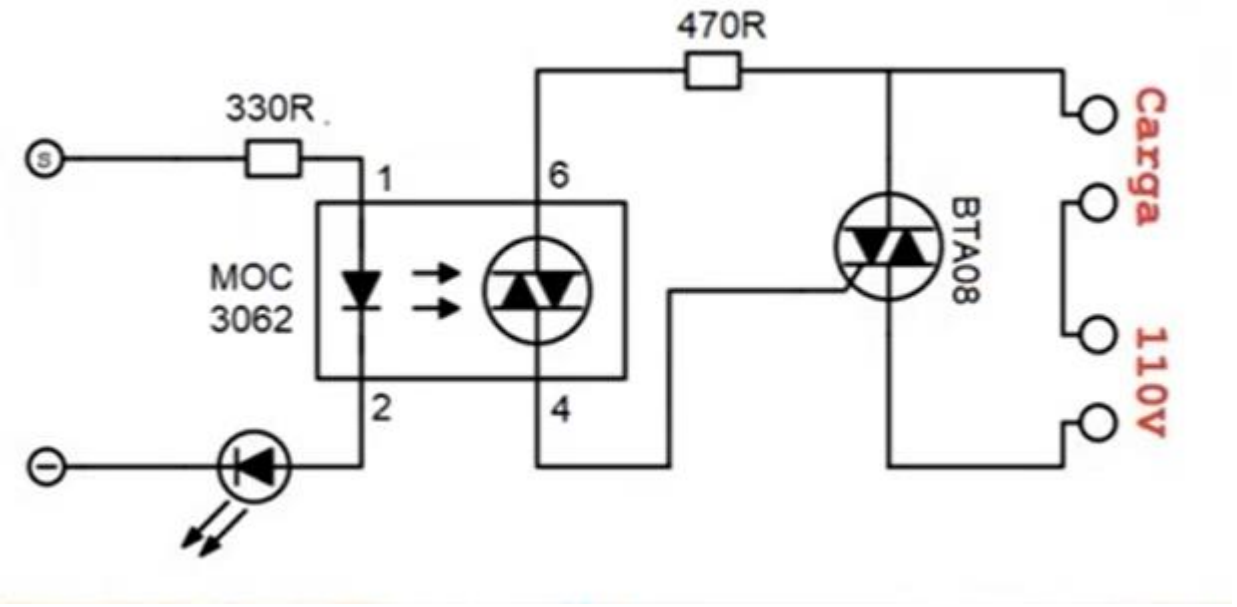

Bibliografia Básica

1 - LANDER, C. W. Eletrônica Industrial – Teoria e Aplicações. São Paulo: McGraw Hill,1988.
2 - RASHID, M. H. Eletrônica de Potência – Circuitos, dispositivos e aplicações. Makron Books, 1999.
3 - RASHID, M. H. Eletrônica de Potência. Pearson, 1999.

Bibliografia Complementar

1 - BARBI, I. Eletrônica de Potência. 2. ed. Universidade Federal de Santa Catarina, Série Didática, 2000.
2 - AHMED, A. Eletrônica de Potência. Pearson, 2000.
3 - GIMENEZ, S. P.; ARRABAÇA, D. A. Eletrônica de Potência. Conversores de Energia CA/CC. Teoria, Prática e Simulação. Érica/ Saraiva, 2015.
4 - HART, D. W. Eletrônica de Potência - Análise e Projetos de Circuitos. Mc Graw Hill. Amgh Editora.
5 - ERICSON, R. W.; MAKSIMOVIC, Dragan. Fundamentals of Power Electronics. 2nd Edition, eBook
6 - BARBI, I. Eletrônica de Potência. 2. ed. Universidade Federal de Santa Catarina, Série Didática, 2000.